SHINING 3D DENTAL

Aoralscan Lync

Intraoral Scanner

Menos es más



ES

OralTech DIGITAL

Ergonómico y sencillo

Aoralscan Lync es el último escáner intraoral de SHINING 3D. Basado en la probada plataforma tecnológica de la serie Aoralscan, hereda el software y el hardware de confianza, a la vez que se ha rediseñado para centrarse en lo que realmente importa: la eficiencia y la fiabilidad de las impresiones digitales. Está diseñado para soportar una amplia gama de aplicaciones clínicas, incluyendo implantología, ortodoncia y prostodoncia.



Excelente ergonomía

Diseñado para un uso cómodo con un agarre similar al de un bolígrafo, lo que permite un escaneo intuitivo y relajado.



Forma ligera como una pluma

Con un peso de sólo 116 g, su diseño ligero y compacto garantiza un funcionamiento sin fatiga, incluso durante procedimientos prolongados.



Conexión simplificada

Un único cable Tipo-C permite una configuración plug-and-play instantánea, reduciendo el desorden y mejorando la usabilidad.

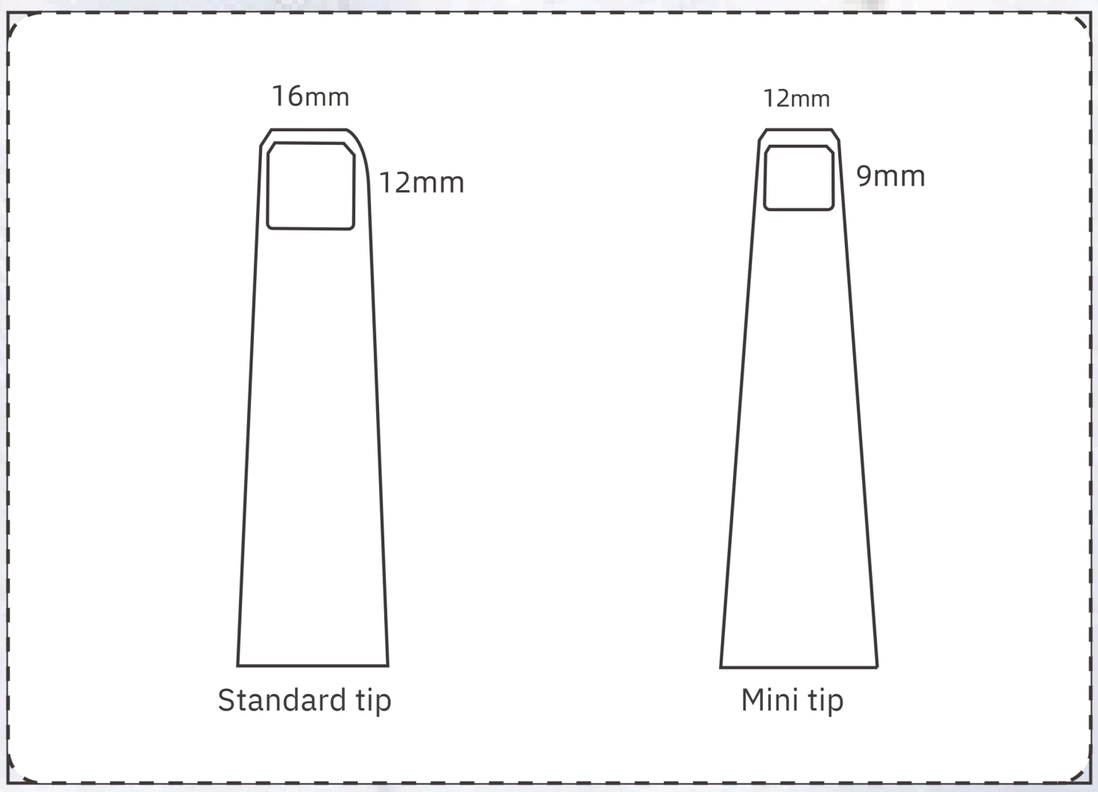

OralTech DIGITAL



Slim

116 g

OralTech
DIGITAL

Excelente rendimiento de escaneo

Experimente la potencia de un rendimiento de escaneo avanzado que combina velocidad, precisión y profundidad, diseñado para flujos de trabajo clínicos de alta demanda. Desde la precisión de un solo diente hasta la capacidad de captura en profundidad, Aoralscan Lync ofrece datos de escaneo fiables y de alta calidad en cada uso.

Flujo de escaneado fluido

Disfrute de unarápida velocidad de escaneo y de una excelente experiencia de usuario.

Precisión excepcional

Elalgoritmooptimizadoy las imágenes mejoradas ofrecen una gran precisión y veracidad para los escaneos de diversas aplicaciones, lo que garantiza resultados fiables en todos los flujos de trabajo clínicos.

Profundidad de exploración ampliada

Una profundidad de campo de hasta 22 mm permite capturar fácilmente orificios bastante profundos y huecos estrechos.

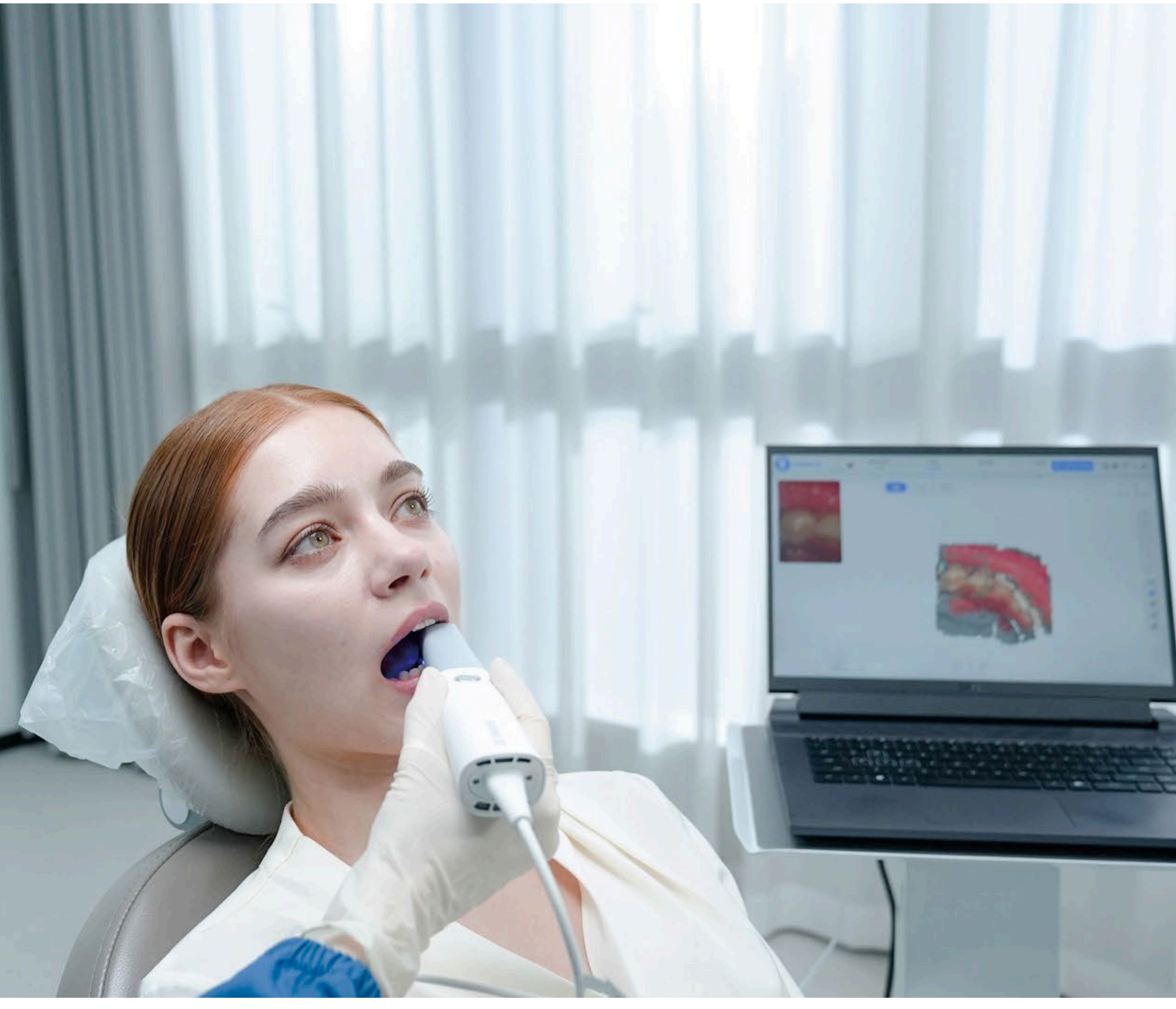

Experiencia de escaneo fácil de usar

Diseñado pensando en el clínico, Aoralscan Lync ofrece un flujo de trabajo de escaneo intuitivo e higiénico que se adapta sin esfuerzo a los entornos de las consultas modernas.



Interfaz intuitiva

Una interfaz de usuario limpia y optimizada garantiza un proceso de escaneo más eficiente y fluido.

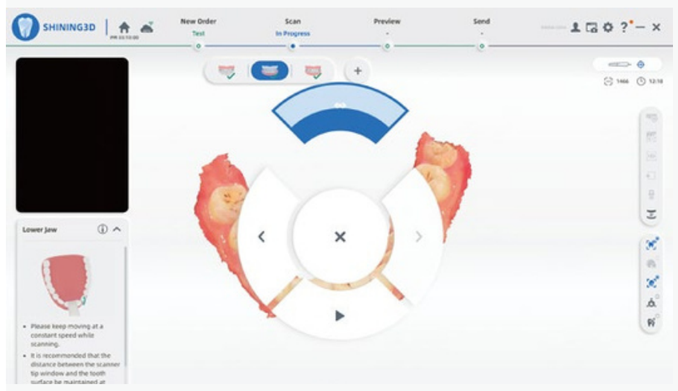

Detección de movimiento

Permite el control sin contacto durante el escaneo, lo que mejora la higiene y la comodidad.

Software inteligente para una experiencia superior

Impulsado por el avanzado software SHINING 3D, Aoralscan Lync ofrece una experiencia de escaneo inteligente y optimizada respaldada por potentes algoritmos.

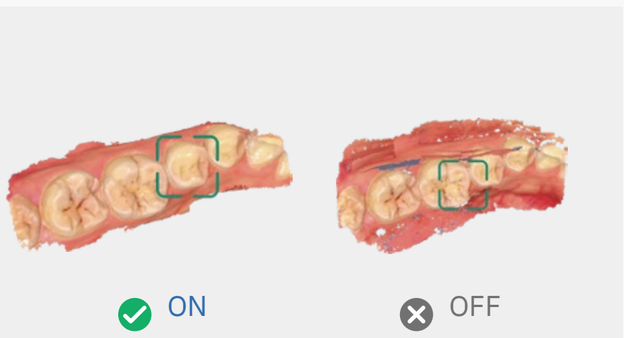

El software basado en inteligencia artificial elimina automáticamente las interferencias de los tejidos blandos para obtener una captura de datos limpia y precisa.

Exploración inteligente



Indicador de calidad de escaneo

Resalta en gris las áreas en las que faltan datos, ayudándole a identificar dónde debe volver a escanear para obtener una calidad óptima.

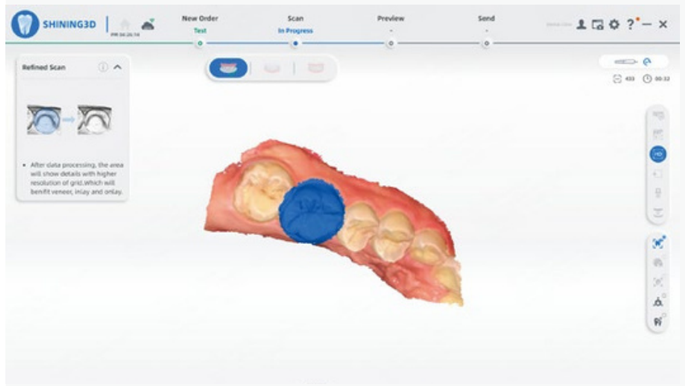

Escaneo refinado

Captura la morfología fina y los detalles de la preparación con una fidelidad excepcional.



Fiable con superficies metálicas:

Escanea eficazmente sobre restauraciones metálicas y tonos más oscuros.

OralTech DIGITAL

Funciones versátiles para la excelencia clínica

Scanbody Matching

Las bibliotecas integradas de las principales marcas de scanbodies permiten una alineación precisa con un solo clic durante el escaneo, lo que minimiza la repetición del trabajo y agiliza el flujo de trabajo de restauración de implantes.

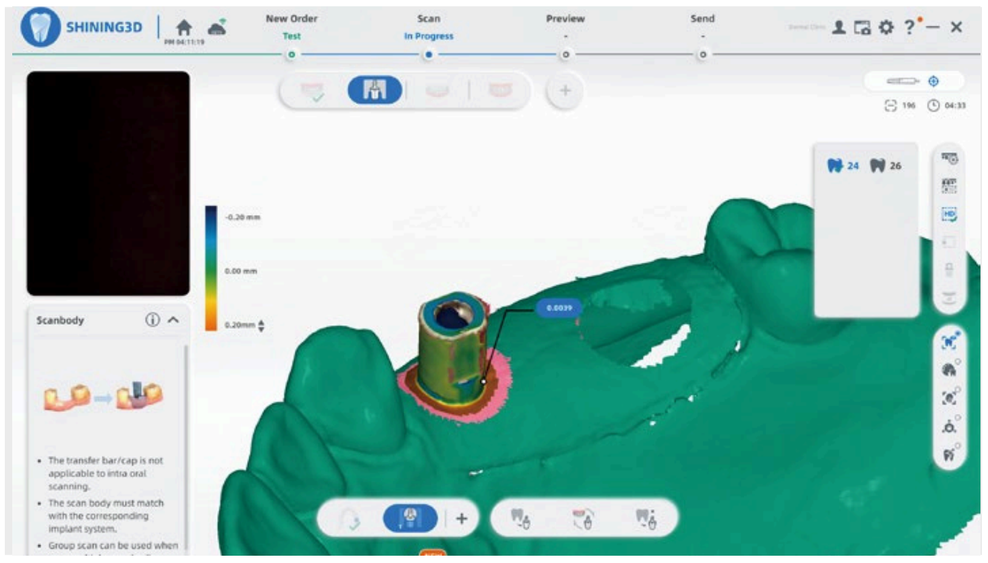

Detección de mordida

Visualiza de forma intuitiva los contactos oclusales con un mapa de calor y una vista seccional, ayudando a los clínicos a evaluar las relaciones de mordida de forma eficiente.



Exportación en formato abierto para el diseño

Exporta fácilmente los datos en formatos ampliamente compatibles para una integración perfecta con software CAD como Exocad, garantizando un diseño protésico fluido y flexible.



SHINING 3D Dental Design Service

Dentrodelsoftware, losusuarios de Aoralscan Lyncpueden iniciarsesión enlaplataforma SHINING 3D Dental Cloud directamente, lo que permite un fácil acceso al servicio y una integración perfecta en su flujo de trabajo digital.

Categorías de diseño integrales

SHINING 3D ofrece servicios integrales para prótesis, implantes, ortodoncia y dentaduras postizas, cubriendo todas las necesidades odontológicas.

Flujo de trabajo sin fisuras

Desde el escaneado al diseño, pasando por el corte en la nube y la impresión 3D, SHINING 3D garantiza un flujo de trabajo integrado y eficiente para usted y sus pacientes.

Entrega rápida

Reciba los resultados en 2-4 horas con el servicio rápido; los pedidos estándar se procesan en un tiempo máximo de 1 día.

Verificación de diseño de modelos 3D

Verifique los diseños con herramientas avanzadas como la medición del grosor, detección de mordidas y mucho más.

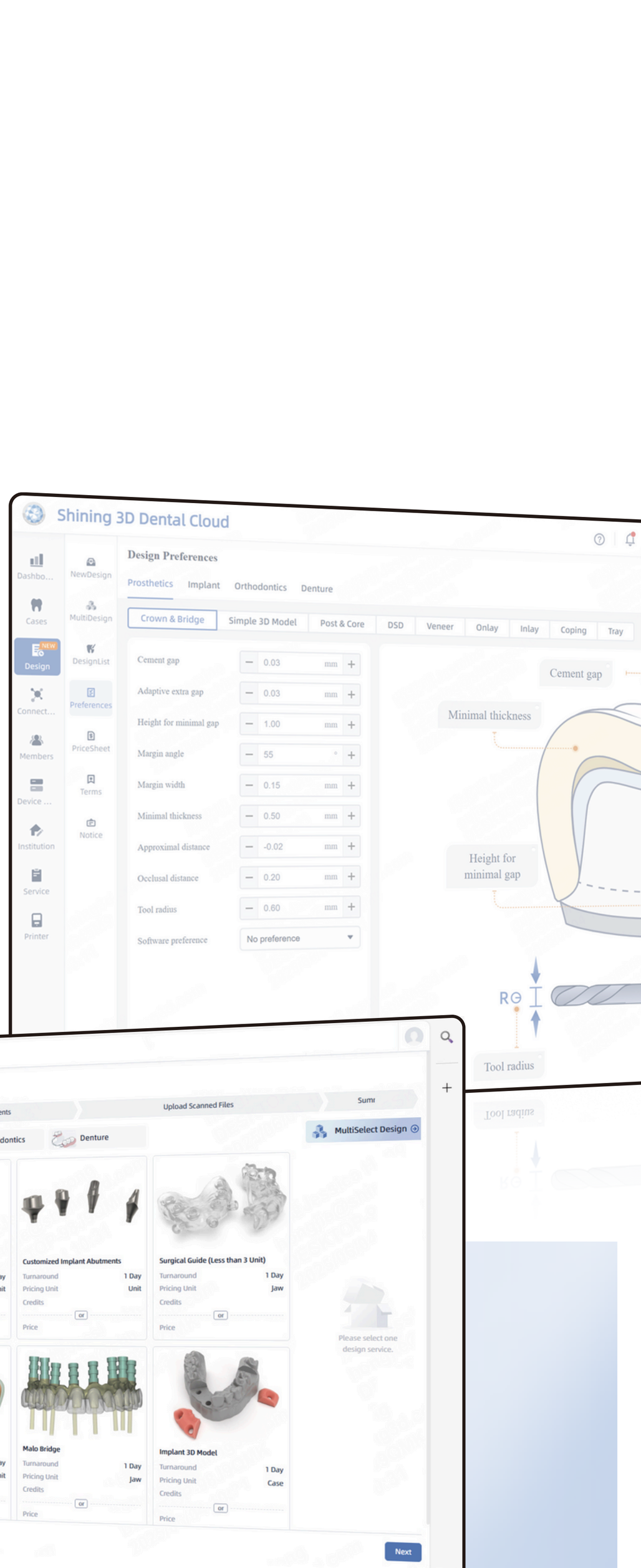

Escanee para ver más el video

Especificaciones técnicas Aoralscan Lync

Campo de escaneo	Punta estándar: 16 × 12 × 22 mm Punta pequeña: 12 × 9 × 22 mm
Principio de escaneo	Escáner sin contacto con luz estructurada
Dimension（L×A×H）	245mm × 38mm × 33 mm
Peso	116 g (sin cable)
Salida	STL, OBJ, PLY
Puerto de conexión	Tipo-C
Entrada de alimentación	12V DC/ 3A

Configuracion de PC recomendada

CPU	Intel Core i7-8700 o superior
RAM	Recomendado: 32GB
Disco duro	256 GB SSD o superior
Tarjeta gráfica（GPU）	NVIDIA RTX 2060 6GB o superior
Sistema operativo	Windows 10 Professional (64-bit) o versiones posteriores del Sistema operativo Windows
Puertos de E/S	1 USB Tipo-C@3. 0A（5V, 3A) y 1 USB Tipo-A 3.0（o superior）

DISTRIBUIDORES AUTORIZADOS EN MEXICO

ORALTECH MEXICO
GUADALAJARA / SINALOA / NAYARIT
+1(714) 931.57.97 / +(52) 333.368.99.14

MOVIDENT SURESTE
VERACRUZ / CHIAPAS / TAMAULIPAS
+(52) 229.422.12.27

GARDENT BAJIO
LEON /MORELIA / AGUASCALIENTES
+(52) 477.327.98.18

RX DIGITAL
+(52) 333.499.70.95 / +(52) 333.903.11.74

SHINING BAJA
TIJUANA / MEXICALI / ALGODONES
+(52) 686.310.06.42

PRODEMEX NORESTE
NUEVO LEON / TAMAULIPAS
+(52) 867.712.75.22 / +(52) 867.712.76.31

SHINING CENTRO / NORTE
QUERETARO / CDMEX / PUEBLA
+(52) 442.603.02.71

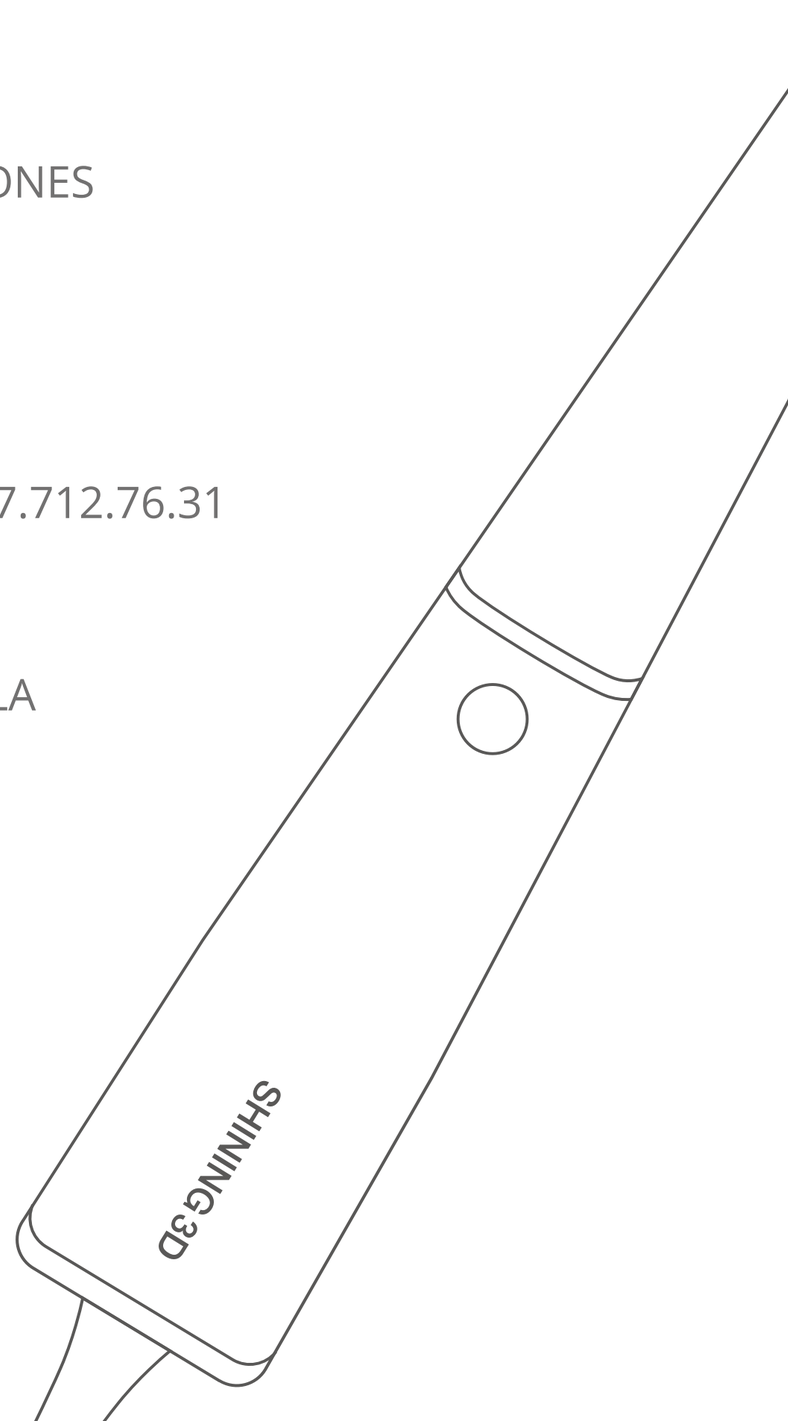

SHINING 3D DENTAL

Aoralscan Lync-ES 20250611-V1.3 | Copyright © 2004-2025 SHINING 3D. All Rights Reserved