DET. 1 - PATA OCELOVÉHO MLŽÍTKA S NAPOJENÍM NA DN32

PŮDORYS PATKY

M1:10

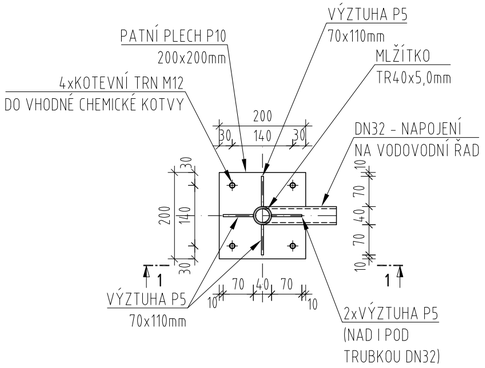

ŘEZ 1-1

M1:10

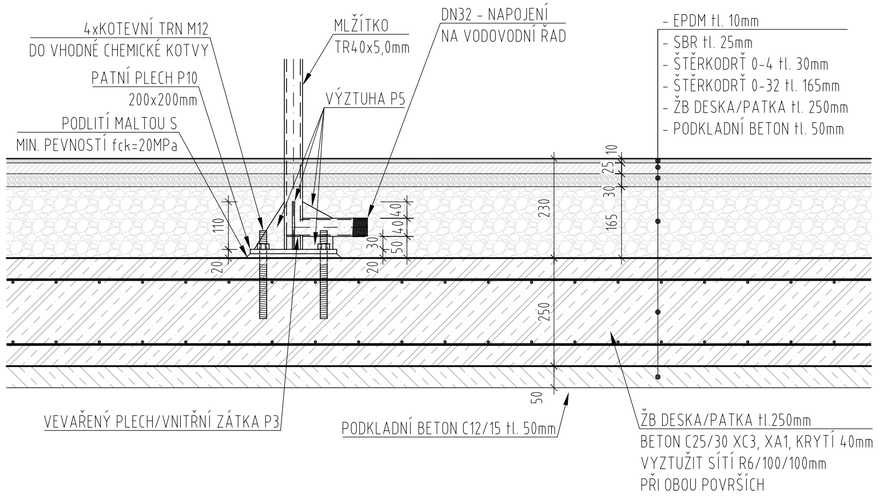

MATERIÁL: NEREZOVÁ OCEL, MEZ KLUZU fy=235 MPa

DET. 2 - PATA OCELOVÉHO MLŽÍTKA BĚŽNÁ

PŮDORYS PATKY

M1:10

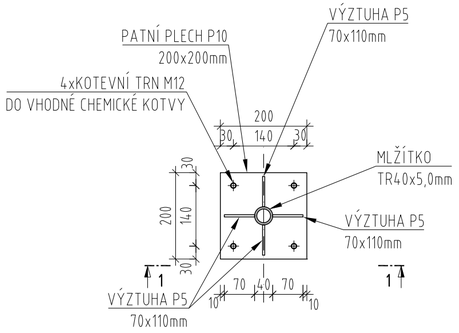

ŘEZ 1-1

M1:10

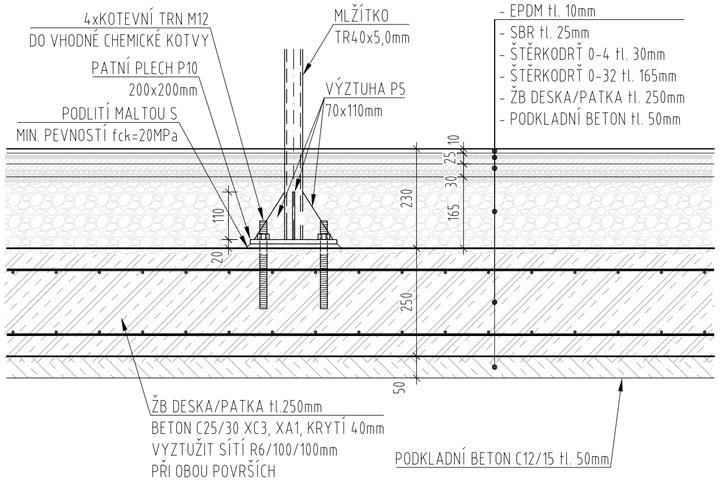

MATERIÁL: NEREZOVÁ OCEL, MEZ KLUZU fy=235 MPa

DET. 3 - ŠACHTA NÁŠLAPNÉHO VENTILU

PŮDORYS

M1:10

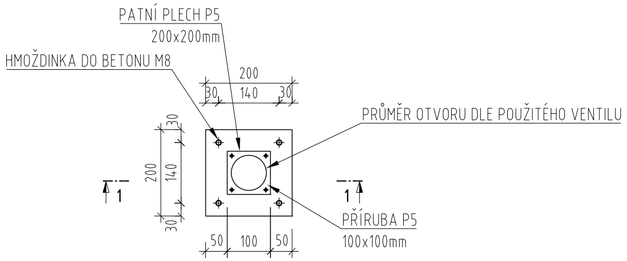

ŘEZ 1-1

M1:10

MATERIÁL: NEREZOVÁ OCEL, MEZ KLUZU fy=235 MPa